SPECIFICATION APPLIED

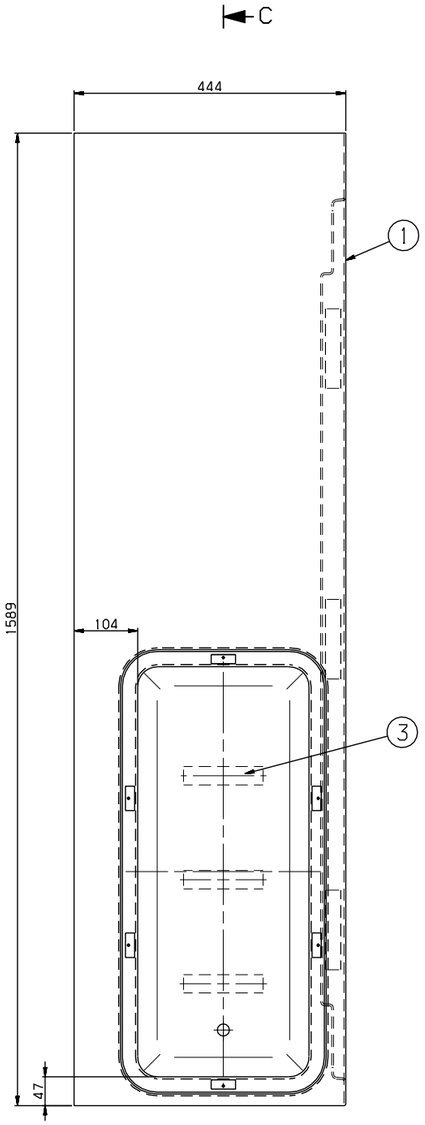

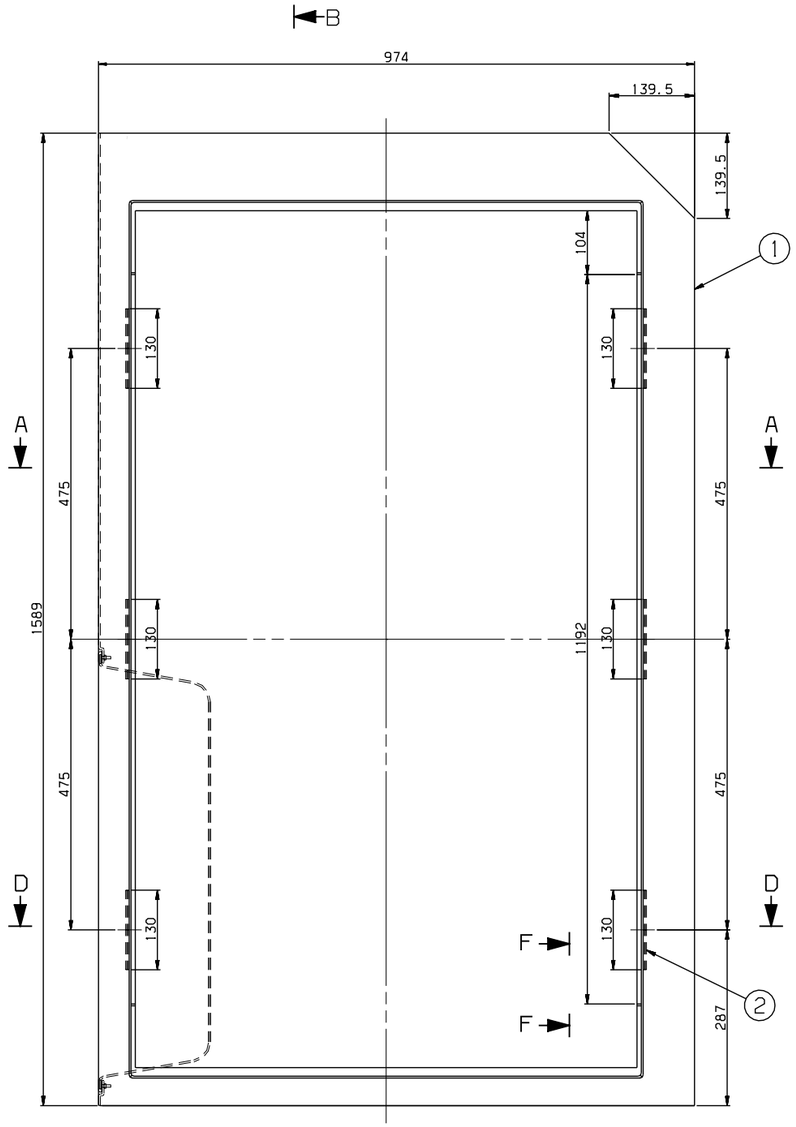

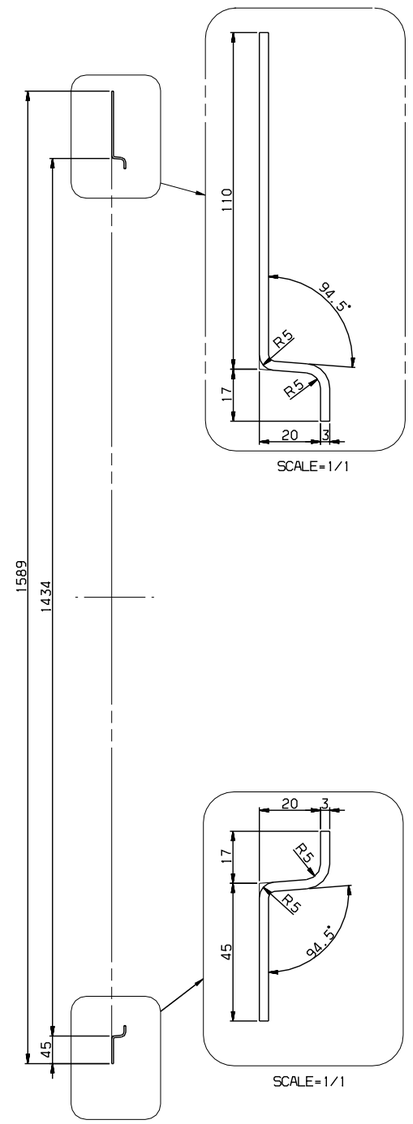

SCALE=1/1

SCALE=1/1

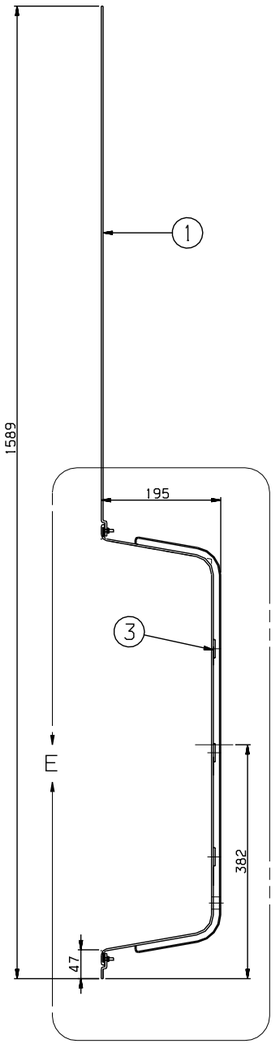

SECTION B-B
SCALE=1/5

SECTION C-C
SCALE=1/5

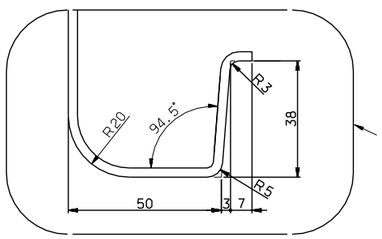

SCALE=1/1

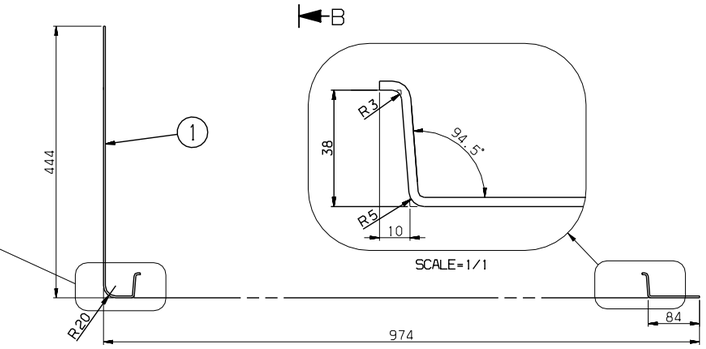

SCALE=1/1

SECTION A-A
SCALE=1/5

일반공차 GENERAL TOLERANCE				
치수 DIMENSION	~ 40	2	4
	~ 30	2	3
	~ 10	1	1.5
	< 3	0.5	1
각도 ANGLE	~3150	-	7
	~1600	4	5
	~800	3	4
	~400	2	3
	~200	1.5	2
	~100	1	1.5
등급 GRADE		A	B
주조, 수경화 CASTING (±)			
~20M	B	14	24
~15M	7	12	21
~12M	6	10	18
~8M	5	8	14
~4M	4	6	11
~2M	3	4	8
~1M	2	3	6
~315	1	2	4
~120	1	2	3
~30	1	1	1
등급 GRADE		A	B	C
용접 구조물 WELDING (±)				
~20M	-	6.0	8.0
~15M	-	5.0	7.0
~12M	-	4.0	6.0
~8M	-	3.0	5.0
~4M	0.8	2.0	4.0
~2M	0.5	1.2	2.0
~1M	0.3	0.8	2.0
~315	0.2	0.5	1.2
~120	0.15	0.3	0.8
~30	0.1	0.2	0.5
3~6	0.05	0.1	0.2
등급 GRADE		A	B	C
기계 가공품 MACHINING (±)				

기호 MARK	일자 DATE	변경 내역 DETAIL OF REVISION(E.C ZONE)	설변번호 E.C NO.	설계 DGN	검도 CHK	승인 APP
기호 MARK	일자 DATE	변경 내역 DETAIL OF REVISION(E.C ZONE)	설변번호 E.C NO.	설계 DGN	검도 CHK	승인 APP

품번 NO.	부품 번호 PART NO.	품명 DESCRIPTION	재질 MATERIAL	수량 Q'TY	중량 W.T	비고 REMARKS
승인 APP	H.G.RYU 2008.10.10	재질 MAT'L ASSY	품명 TITLE	PANEL, BACK WALL, UPPER_LEF (1/2)		
검도 CHK	H.S.KIM 2008.10.10	중량 G.W				
설계 DGN	J.I.LEE 2008.10.10	원본 길이 MC WD CT: B B B	도면 번호 DRG. NO	RFC25011AN0	Ver. 00 Rev. -A	08-305101
제도 DRG		SIZE A1	SCALE 1/5	매수 SHEET 1 of 2		FC-073
		참고용 REF. NO. FCP03652	HYUNDAI Rotem 현대로템주식회사			난-PRJT

본 도면은 당사 재산이므로 무단복제/배포 금지. PROPERTY OF ISSUING ENTITY. CANNOT BE DISTRIBUTED OR REPRODUCED WITHOUT AUTHORIZATION.

CATIA